建筑
结构
电气
给排水
暖通

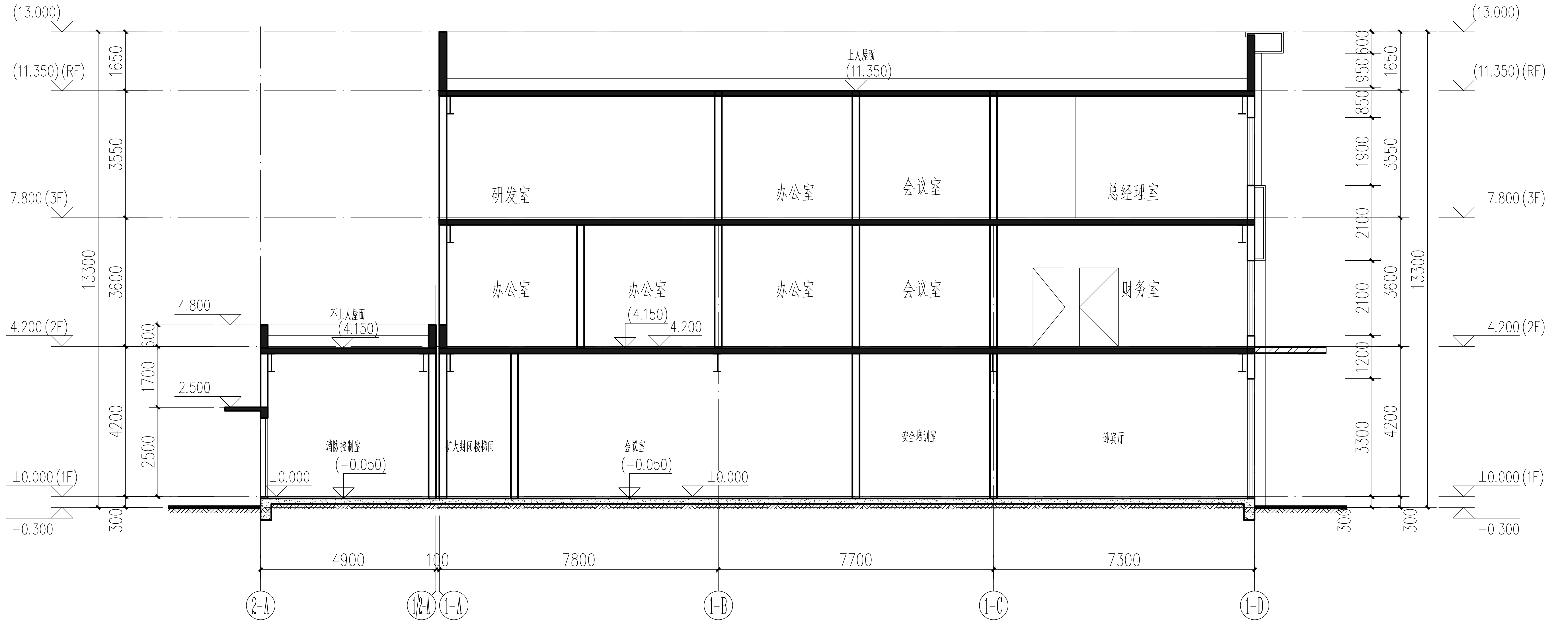
(13.000)
(11.350) (RF)
7.800 (3F)
4.200 (2F)
±0.000 (1F)
−0.300
1650
3550
3600
4200
13300
300
4.800
2.500
600
1700
2500
不上人屋面
(4.150)
上人屋面
(11.350)
研发室
办公室
会议室
总经理室
办公室
办公室
办公室
会议室
财务室
(4.150)
4.200
消防控制室
(−0.050)
±0.000
扩大封闭楼梯间
会议室
(−0.050)
±0.000
安全培训室
迎宾厅
950
600
850
1900
2100
2100
1200
3300
300
4900
100
7800
7700
7300
2-A
1/2-A
1-A
1-B
1-C
1-D

办公楼1-1剖面图 1:100

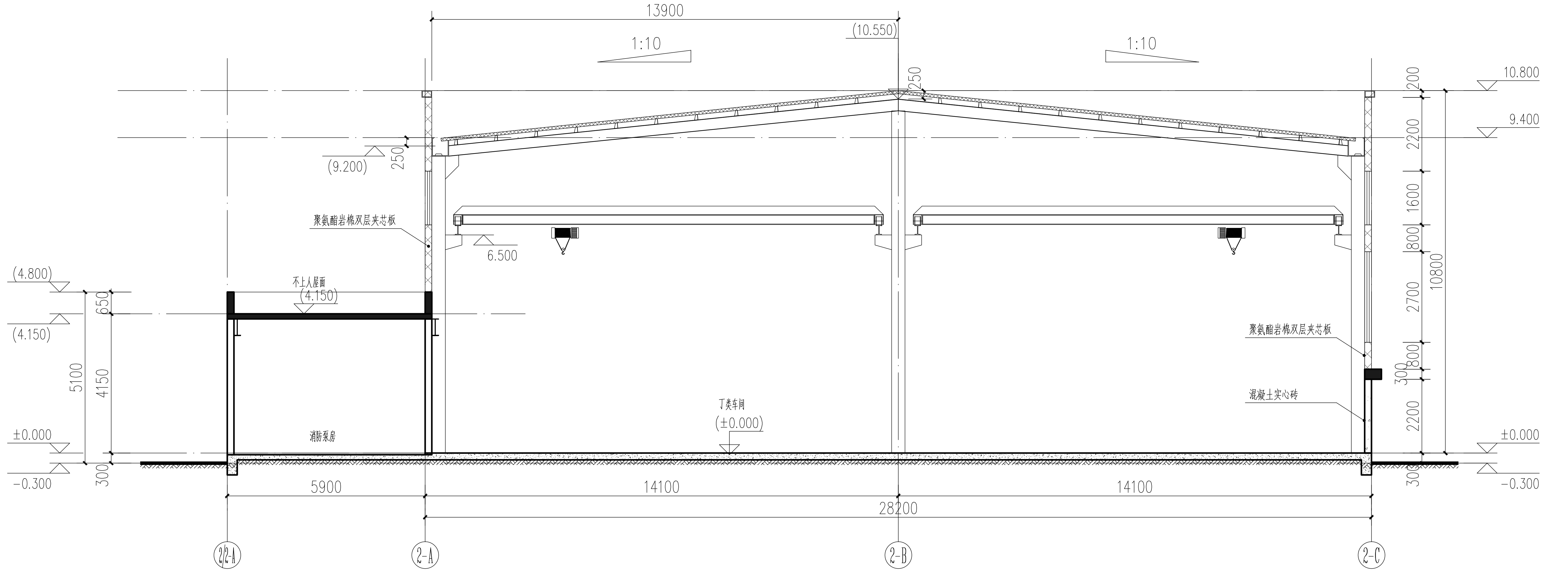
13900
(10.550)
1:10
1:10
250
(9.200)
250
聚氨酯岩棉双层夹芯板
6.500
(4.800)
(4.150)
650
5100
4150
±0.000
−0.300
300
不上人屋面
(4.150)
消防泵房
丁类车间
(±0.000)
10.800
9.400
200
2200
1600
800
2700
800
300
2200
10800
聚氨酯岩棉双层夹芯板
混凝土实心砖
±0.000
−0.300
300
5900
14100
14100
28200
2/2-A
2-A
2-B
2-C

丁类车间2-2剖面图 1:100

设计单位：

千亿设计集团有限公司
QIANYI DESIGN GROUP CO., LTD

建筑设计甲级	公路设计乙级
城乡规划甲级	人防工程乙级
房屋监理甲级	市政行业乙级
风景园林甲级	市政监理乙级
国家高新企业	小巨人企业

服务热线：0595-36010855
E-mail：22576477@163.com
网 址：WWW.QYJZSJ.COM
Q Q:1739818713
微信公众号：QYJZSJ
业务热线：18876570999
投诉热线：15860336393

备注： 详最新版本号图纸，之前作废，不得使用。
本设计图纸未经规划部门同意和审图机构认可，不得用于现场施工，
仅供业主建设投资前估算建设造价之参考图。

施工图审图批准单位：

施工图审查批准书证号：

图纸专用章

注册职业章

项目名称：
佛冈鼎立气体有限公司重建项目

子项名称：

建设单位：
佛冈鼎立气体有限公司

审　　定	杨志群	杨志群
项目负责人	叶联合	
专业负责人	叶联合	
审　　核	杨志群	杨志群
校　　对	叶联合	
设　　计	魏　永	魏永
制　　图	刘建宜	刘建宜

图　名：

办公楼1-1剖面图
丁类车间2-2剖面图

工程编号	QZ-25-01	比　例	1:100
图　别	报　建	图　号	L-02
版 本 号	1.0	日　期	2025年09月
升版原因			